番号	品名	材質	表面処理	個数
1	ツマミ	PBT	色:黒	1
2	キリカエ板	りん青銅		1
3	フレーム	冷間圧延鋼板	三価クロメートめっき	1
4	キバン	フェノール樹脂積層板		1
5	端子	銅	銀めっき	8
6	クランク	銅	銀めっき	2
7	バネ	ばね用りん青銅		2

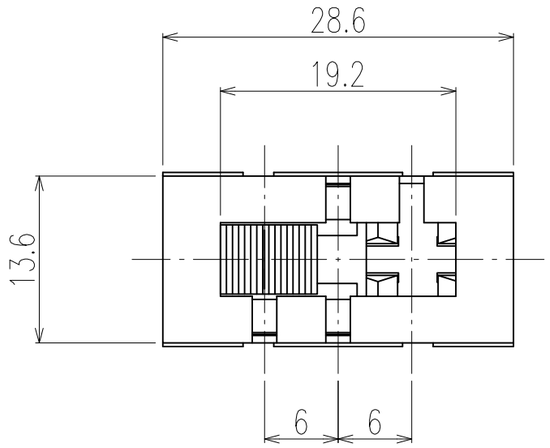

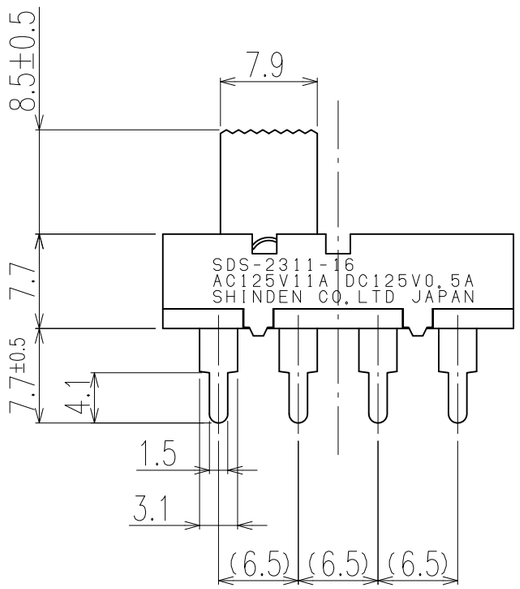

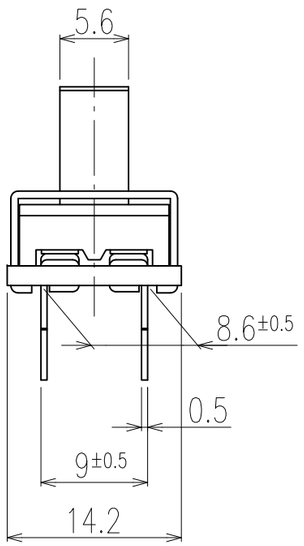

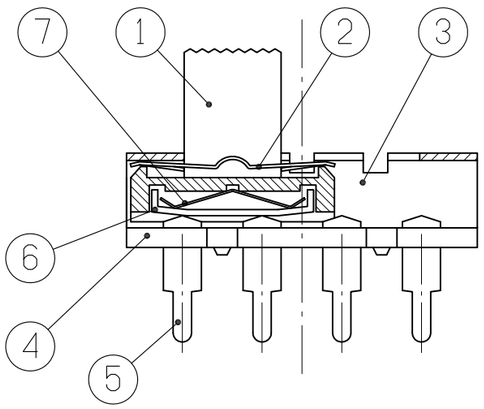

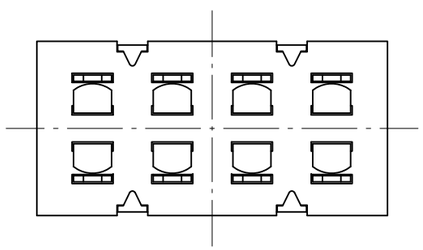

参考図面

[仕　　様]

1. 定　格　　AC125V 11A　DC125V 0.5A

2. 回　路　　2極3段切替

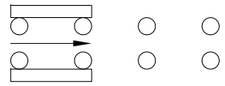

3. 電気的性能
   - 3-1 接触抵抗　20mΩ以下
   - 3-2 絶縁抵抗　DC500Vにて、100MΩ以上
   - 3-3 耐電圧　AC1,000Vにて、1分間異常のないこと
   - 3-4 寿　命　定格負荷にて、6,000回以上
4. 機械的特性
   作動力　1.96~9.8N (0.2~1.0kgf)
5. 半田付けについて
   - 5-1 半田付けは30~40Wのコテにて3秒以内で行って下さい。又、端子には力を加えない様に注意して下さい。
   - 5-2 スイッチの内部へ半田及びフラックスが流入しない方法で半田付けして下さい。
   - 5-3 このスイッチは丸洗いはできません。
6. ランプ負荷並びに力率60%以下の負荷については、双方、実負荷で確認をする様にして下さい。

改版No.	改版年月日	改版内容	担当	承認
△	年 月 日			
△	年 月 日			
△	年 月 日			
△	年 月 日			
△	年 月 日			

単位	投影法	図面尺度	一般公差
mm	第三角法	2/1	±0.3
製図	設計	照合	承認
年 月 日	年 月 日	年 月	日 年 月 日

シンデン株式会社 SHINDEN CO., LTD.

シリーズNo. SDS-2311-16　コードNo. 321715

品名　スライドスイッチ

図番　ツマミ形状↓ ↓ 端子形状
SDS2311166BED0000

297×420:A3SJ